Разрез 1-1

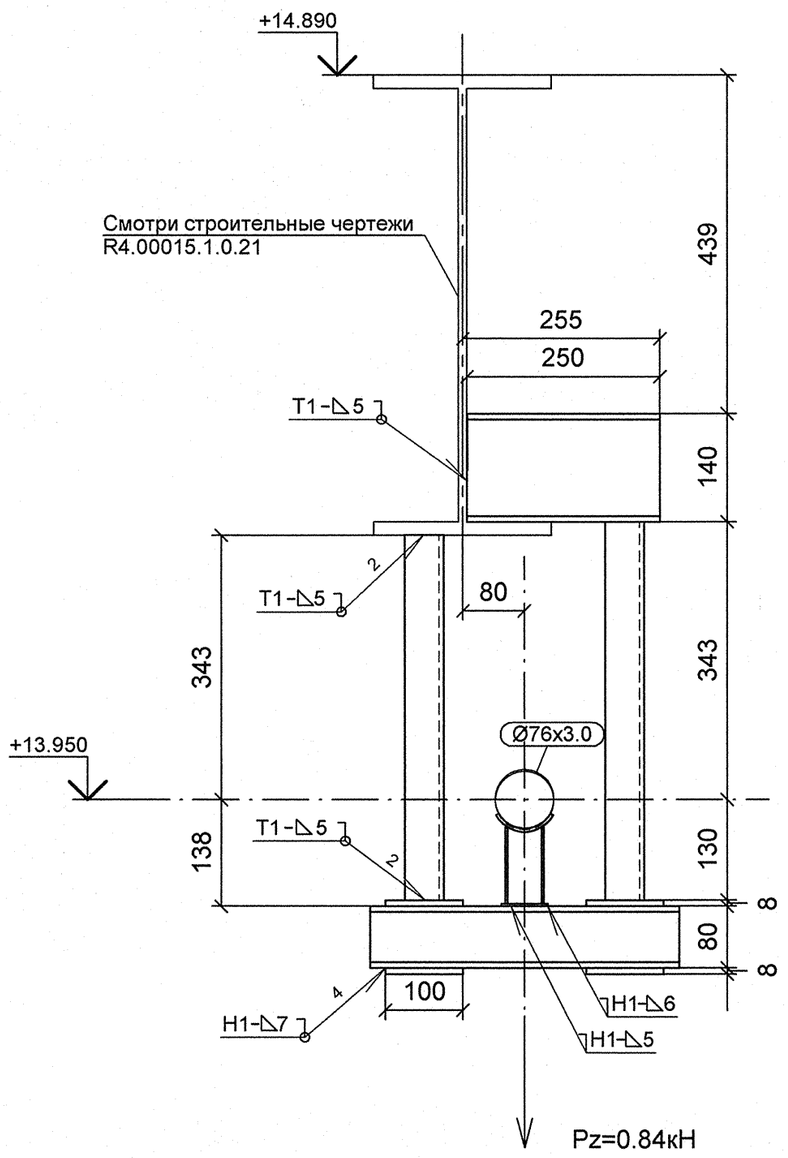

Разрез 2-2

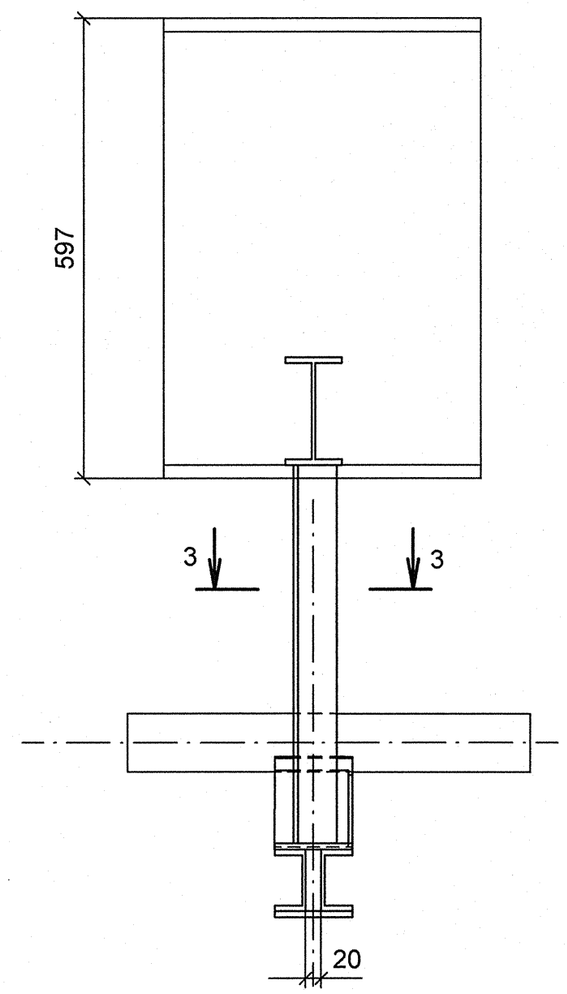

Разрез 3-3

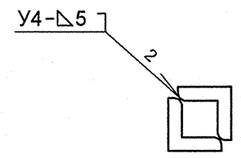

Спецификация деталей

Поз.	Обозначение	Наименование	Кол	Материал	Масса, кг		Примечание
					ед.	общ.	
1	ГОСТ 8239-89	ДВУТАВР 14, L = 250 мм	1	Ст3сп5 ГОСТ 535-2005	3.43	3.43	
2	ГОСТ 19903-74	ЛИСТ Б-ПН-8х100х100	4	Ст3сп5 ГОСТ 14637-89	0.63	2.51	
3	03 ОСТ 34-10-616-93	ОПОРА 76У	1	СБОРНЫЙ	1.00	1.00	
4	ГОСТ 8509-93	УГОЛОК 50Х50Х6, L = 473 мм	2	Ст3сп5 ГОСТ 535-2005	2.11	4.22	
5	ГОСТ 8240-97	ШВЕЛЛЕР 8У, L = 400 мм	2	Ст3сп5 ГОСТ 535-2005	2.82	5.64	
6	ГОСТ 8509-93	УГОЛОК 50Х50Х6, L = 490 мм	2	Ст3сп5 ГОСТ 535-2005	2.19	4.38	
	ГОСТ 2246-70	ПРОВОЛОКА		Св-08Г2С	-	-	
	ГОСТ 9467-75	ЭЛЕКТРОДЫ		УОНИИ 13/45	-	-	
				Итого:		21.19	

1 Привязку опоры смотри чертеж R4.ST10.3010.012.01.00.004 (R4.00202.1.0.12 лист 11).
2 Сварку производить по ГОСТ 5264-80.
3 Сварку опоры с трубопроводом производить по ОСТ 34-10-616-93.
4 Отметка трубопровода подлежит уточнению в соответствии с уклоном трубопровода.
5 Pz - максимальная нагрузка на опору.
6 Изготовить один комплект.

План расположения опоры

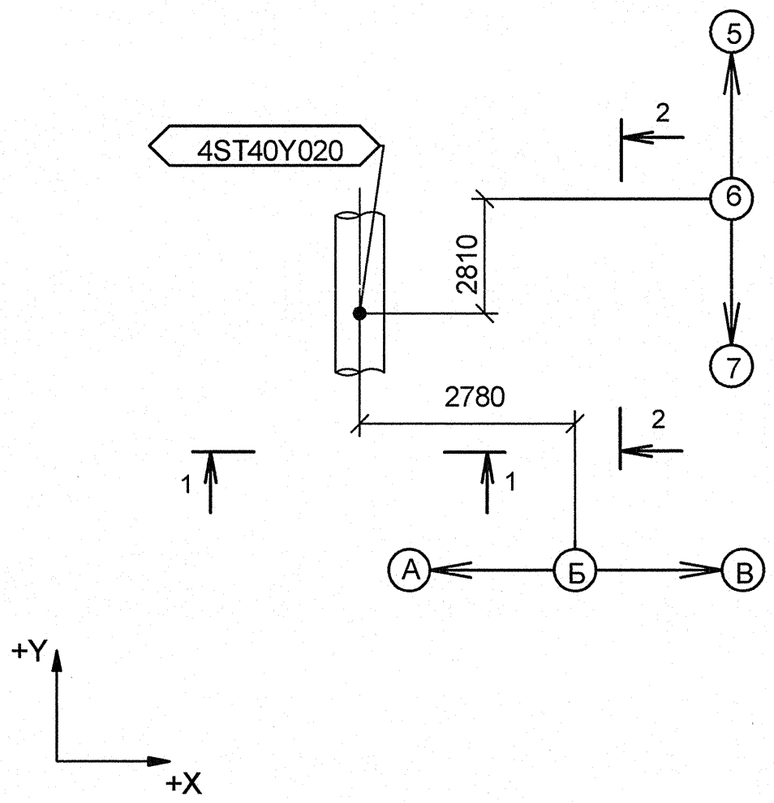

Изометрический вид

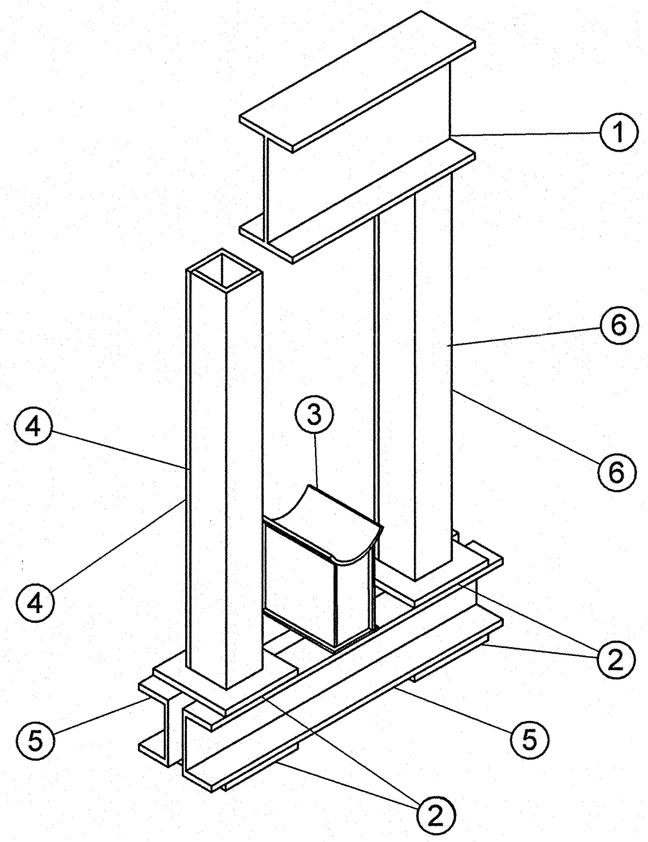

АРХИВНЫЙ ЭКЗЕМПЛЯР

Изм.	Кол.уч.	Лист	№ док.	Подпись	Дата
Инженер 3 к.		Мосенков			19.05
Пров. инж. 2 к.		Соколова			20.04
Нач.гр.		Морозова			20.04
Н.контр.		Краснояров			28.04

Инв. № подл. R4.00202.1.0.12
Лист 144

R4.ST10.3012.012.01.00.058

Ростовская АЭС Блок 4

Главный корпус
Машинное отделение (ДО, ЭЭТУ)
Трубопроводы замкнутого контура ОГЦ

Стадия	Лист	Листов
Р	1	1

Опора неподвижная
4ST40Y020

ОАО "НИАЭП"
2012

Формат А2

ДОПОЛНИТЕЛЬНЫЕ ПОДПИСИ
ДОПОЛНИТЕЛЬНЫЕ ПОДПИСИ
Взам. инв. N
Подп. и дата
Инв. N подл. R4.00202.1.0.12